Fig. 1

Jøtul F 118

Produkt
Product

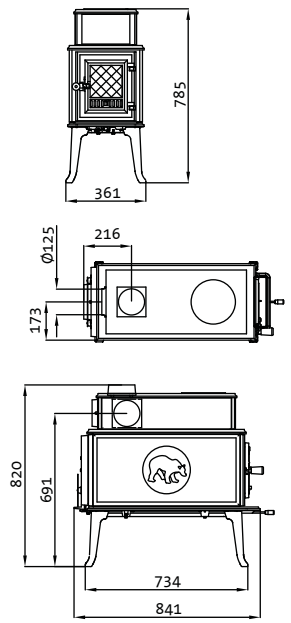

Min. avstand til brennbar vegg
Min. distance to combustible wall

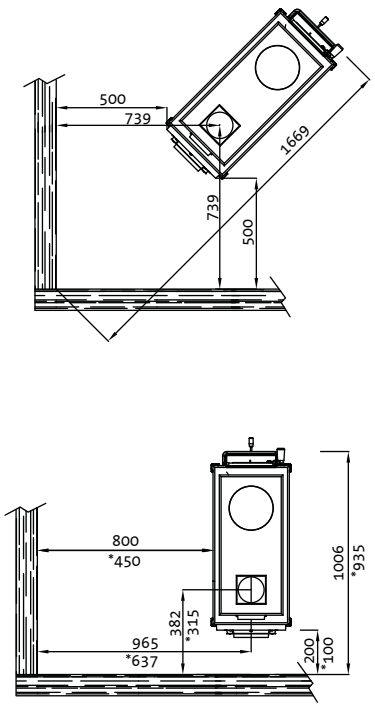

Min. avstand til brennbar vegg beskyttet av brannmur
Min. distance to combustible wall protected by firewall

Innfelt / integrated

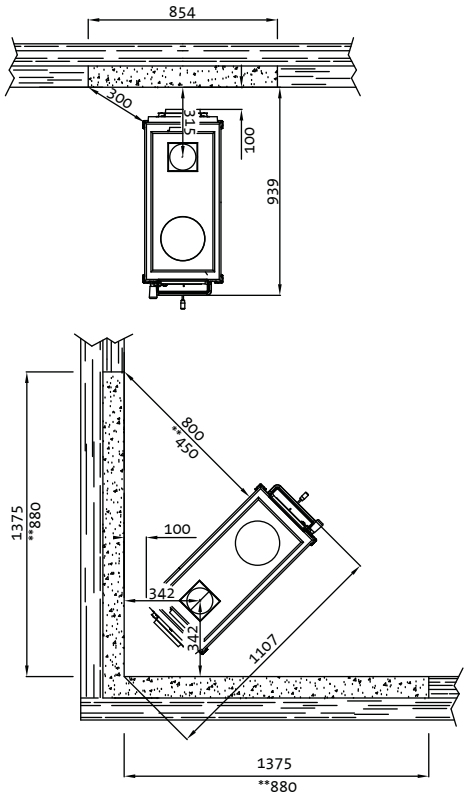

Utenpåliggende/external

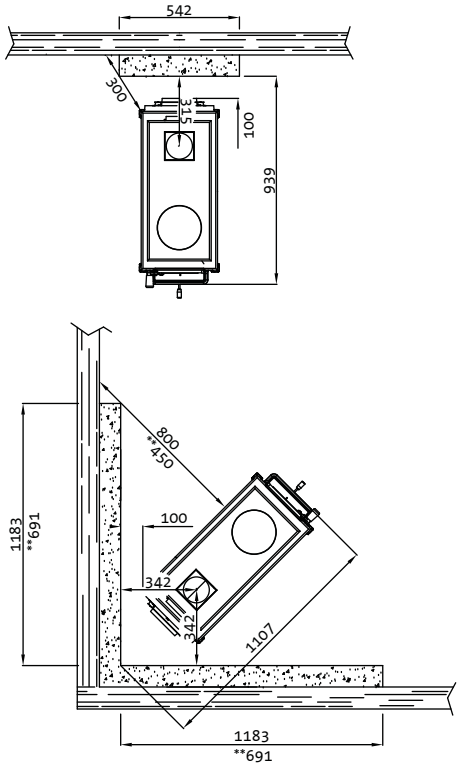

Min. mål gulvplate / min measure floorplate
X/Y = Acc. to national standards and regulations

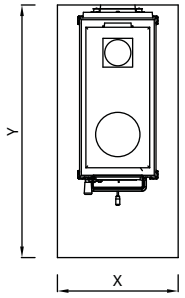

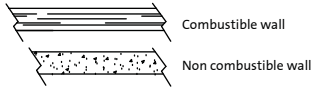

Målene gjelder ubehandlede produkter. Etter lakkering eller emaljering kan målene variere noe.
Dimensions refer to untreated products. After painting or enamelling dimensions may have small divergences.

*Avstand til brennbar vegg med ekstra skjermplate side/bak og isolert røykrør
*Distance to combustable wall with extra rear/side heat shield and insulated flue pipe

**Avstand til brannmur og brennbart materiale med ekstra skjermplate side og bak.
** Distance to firewall and combustable materials with extra heat shild side and rear.

4-4476-P08